5.	Membrana PVC FLAGON SR 1,8mm
4.	Termoizolacja SOPRAWOOL 70 gr. 5cm
3.	Termoizolacja SOPRAWOOL 30 gr. 19cm
2.	Paroizolacja SOPRAVAP STICK ECO FR
1.	Blacha trapezowa

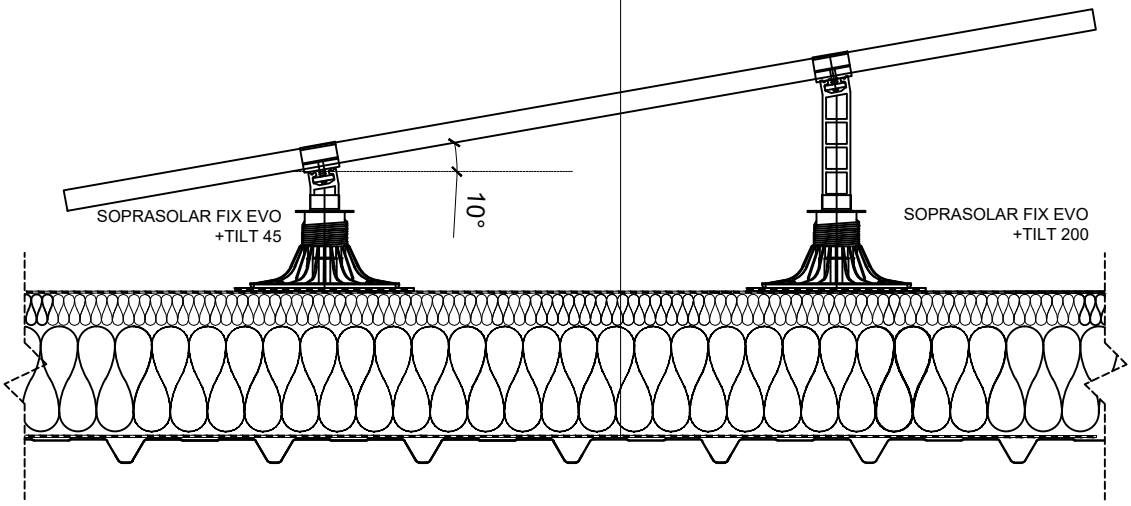

UWAGI:

TYTUŁ RYSUNKU:

SOPRASOLAR - DACH SYNTETYCZNY, JEDNOWARSTWOWY NA BLASZE Z TERMOIZOLACJĄ Z WEŁNY MINERALNEJ

TREŚĆ RYSUNKU:

PRZEKRÓJ SYSTEMU

o p r a c o w a n e p r z e z S O P R E M A P O L S K A d l a :

INWESTYCJIA:

ADRES INWESTYCJI:

FAZA:

DATA:

1	2	3	4	5	6	7	8	REV
...	...	...	...	...	...	...	...	